AngleStar® 数字式倾角测量仪

DP-45 型

AngleStar® 数显倾角测量仪 DP-45 可即时显示水平度，角度和倾角斜度值。这种易于使用，可手持的电池供电测量仪由 AccuStar 倾角传感器，特殊电路和液晶显示器构成，具有随时选定参考基准和显示保持功能。从而摆脱了传统的观察水平气泡和游标刻度的不便。

特点

- ❑ 以度数显示
- ❑ 可选参考基准（浮动零点）
- ❑ 显示保持
- ❑ 超小型塑料携带式外壳

应用

- ❑ 驱动轴维护
- ❑ 天线定位
- ❑ 赛车
- ❑ 机加工

1. **ON/OFF 开关键** 按一次，仪表供电，再按一次断电；或停止使用 10 分钟后自行断电。
2. **HOLD 保持键** 按此键，LCD 显示器保持当时数据并不断闪烁，再按一次取消保持状态。
3. **ALT REF（基准选择）** 可在测量范围内将任何当时数据作为零度基准，并清为零，从而能更快速准确测出与“基准”的偏差值，再按一次取消保持状态。
4. **LO BAT 电池电压下降指示** 当电池电压低于 7 伏时，LCD 上显示 LO BAT。此时必须更换电池。否则可能会影响测量精度。
5. **MINUS SIGN 减号 (-) 指示** 角度是自零点逆时针方向的角度。无此指示，表示角度是自零点顺时针方向的角度。
6. **OVER RANGE 过量程指示** 当实际测量值超过仪器标称范围值（自零位，即水平面 ±55°）时，LCD 上将不显示任何角度读数，并且闪烁 OVER RANGE（超出范围）。
7. **ALT REF 基准选择键** 按下 ALT REF 键，LCD 将被清零，使当前成为基准（零点），并显示“ALT REF”。再按 ALT REF 键，仪表重回正常状态。

性能指标

量程	±45°
分辨率	±0.1°
线性度	±0.1°（0° 到 10°） 读数的 1.5%（10° 到 45°）
重复性	±0.1°
灵敏轴误差	灵敏轴角度在 45° 以下时低于 1%
电压电源	9 伏电池
电池寿命	大约 100 小时
温度范围	
工作温度	0° 到 65℃
存放温度	-45° 到 65℃
重量	12.3 盎司（349 克）
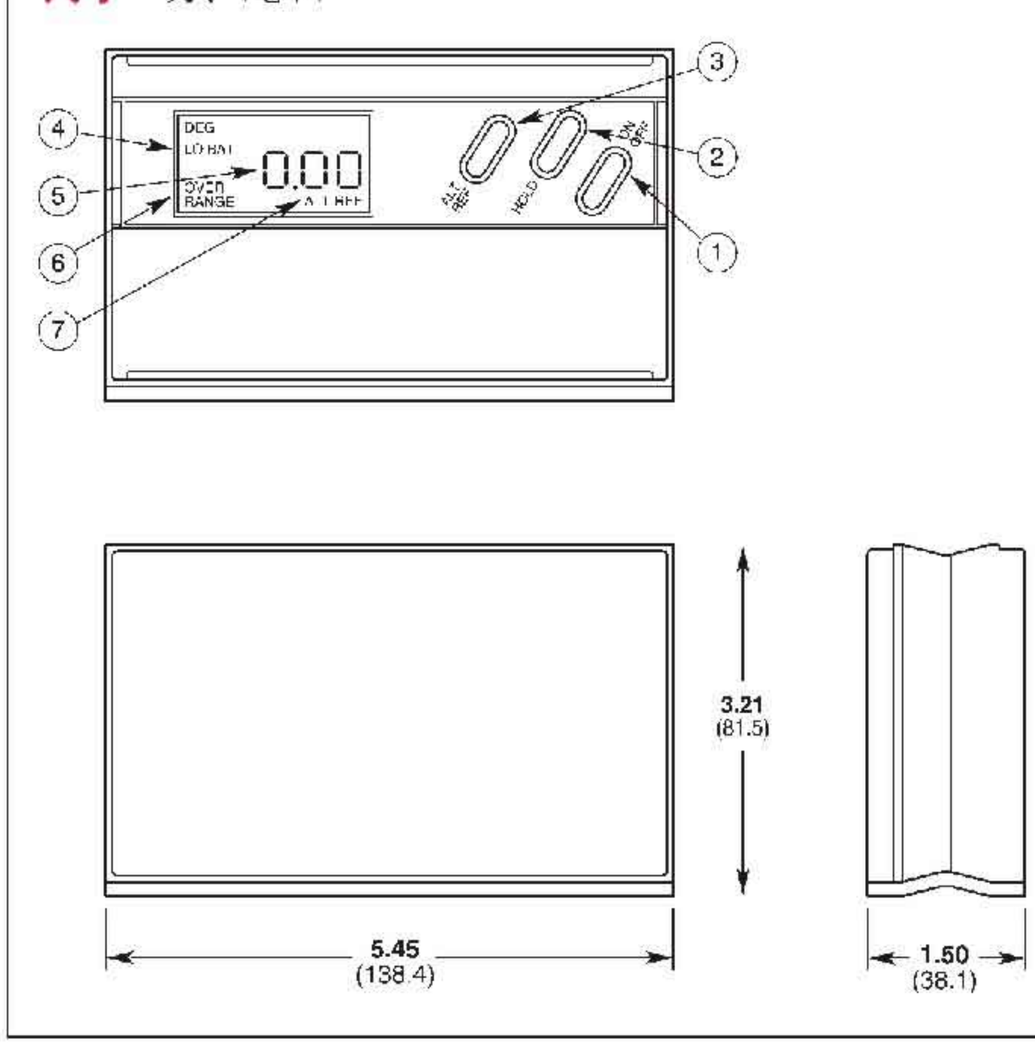
尺寸 英寸（毫米）